Oase
LIVING WATER

# Bitron C UVC

DE Gebrauchsanleitung
EN Operating instructions
FR Notice d'emploi
NL Gebruiksaanwijzing
ES Instrucciones de uso
PT Instruções de uso
IT Istruzioni d'uso
DA Brugsanvisning
NO Bruksanvisning
SV Bruksanvisning
FI Käyttöohje
HU Használati útmutató
PL Instrukcja użytkowania
CS Návod k použití
SK Návod na použitie
SL Navodila za uporabo
HR Uputa o upotrebi
RO Instrucțiuni de folosință
BG Упътване за употреба
UK Посібник з експлуатації
RU Руководство по эксплуатации
CN 使用说明书

A

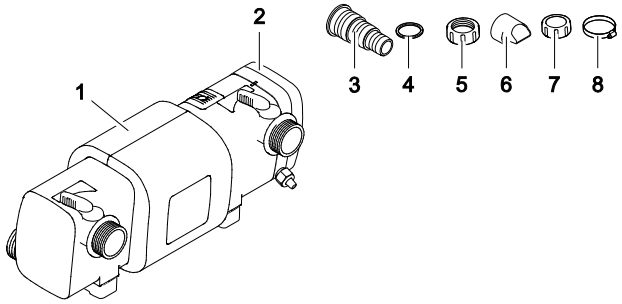


BTN0020

B

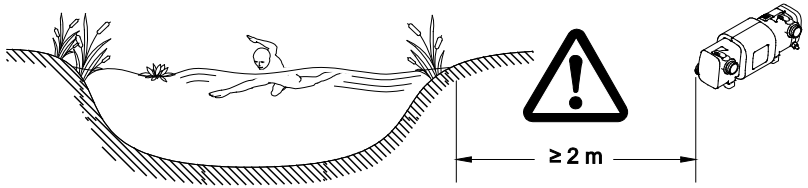


BTN0021

C

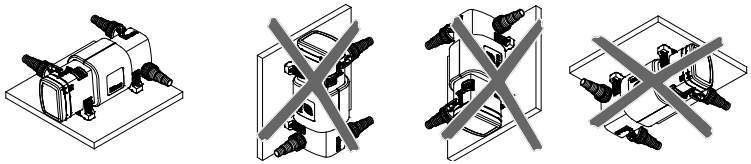

BTN0022

D

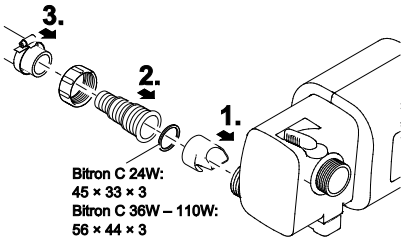


BTN0023

E

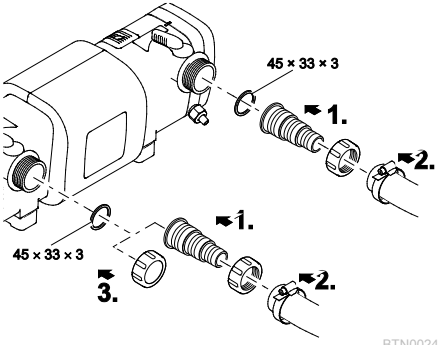


BTN0024

F

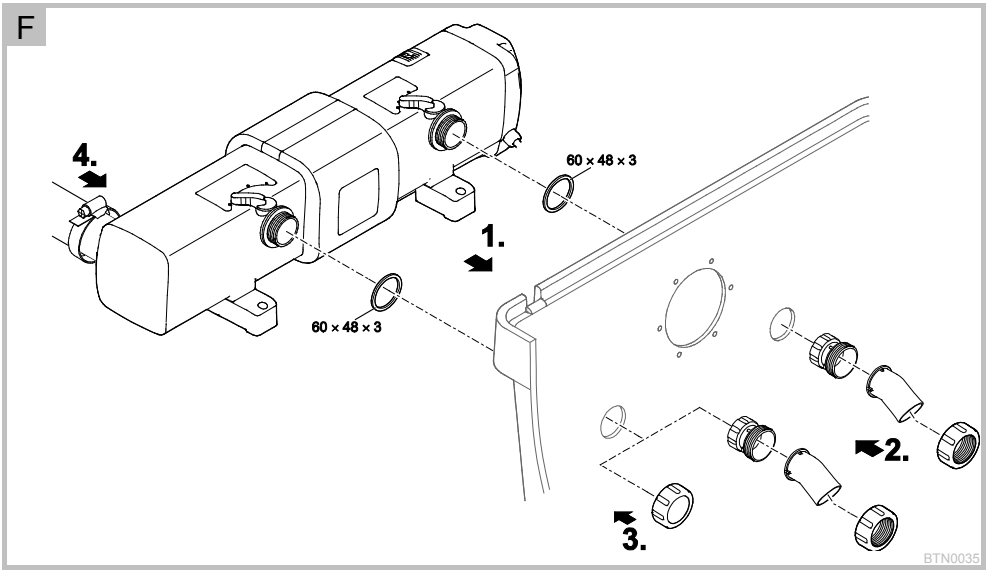


G

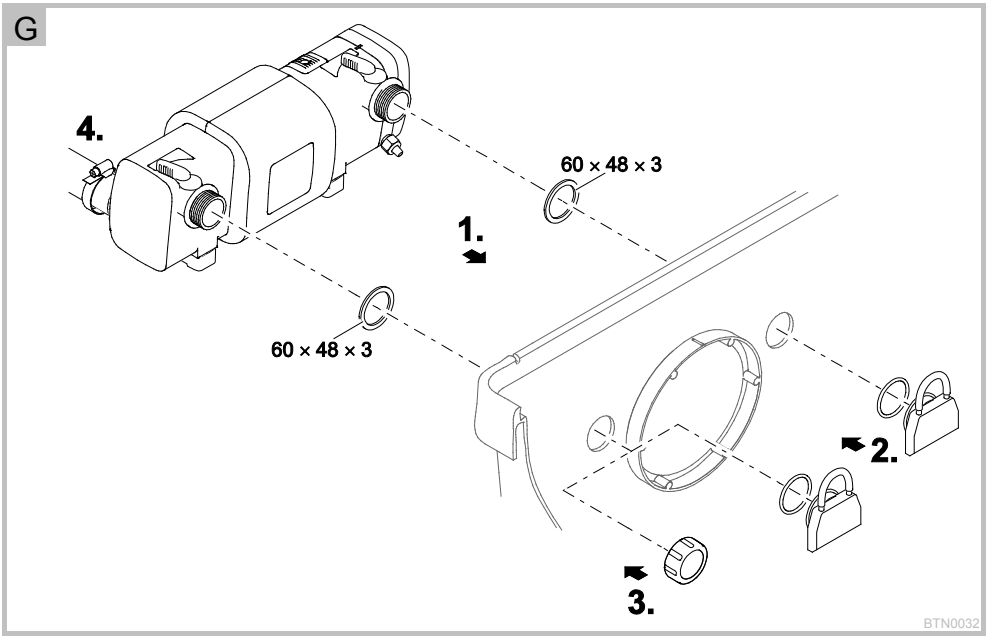

H

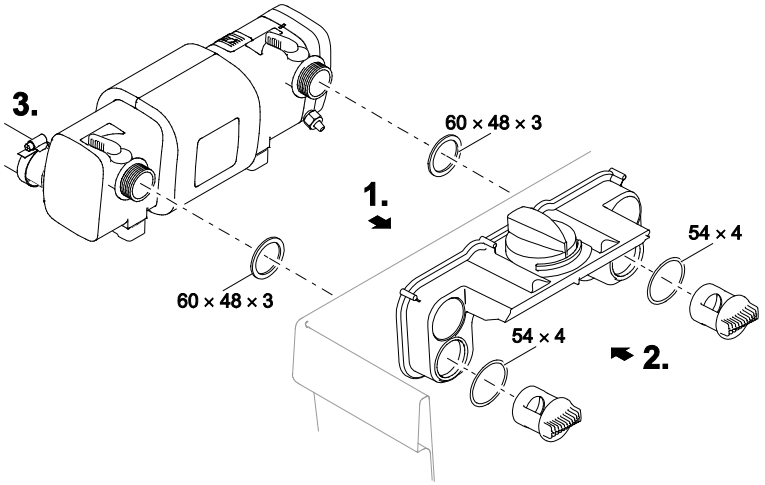


BTN0031

I

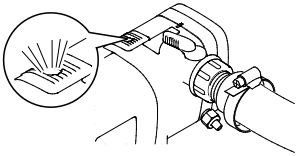

BTN0026

J

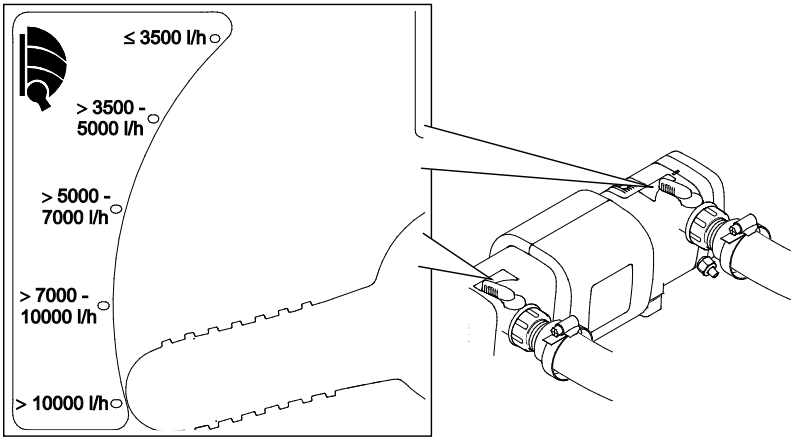


BTN0025

K

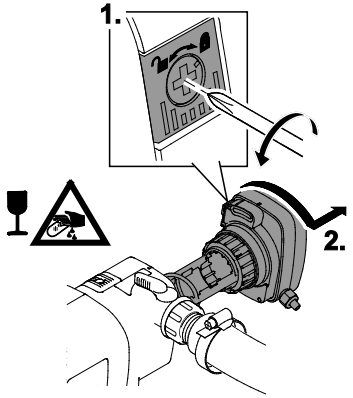


BTN0027

L

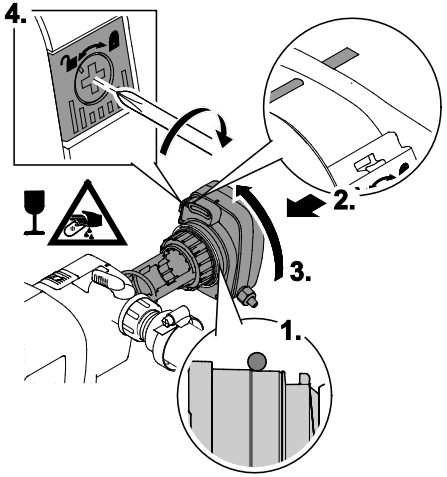


BTN0028

M

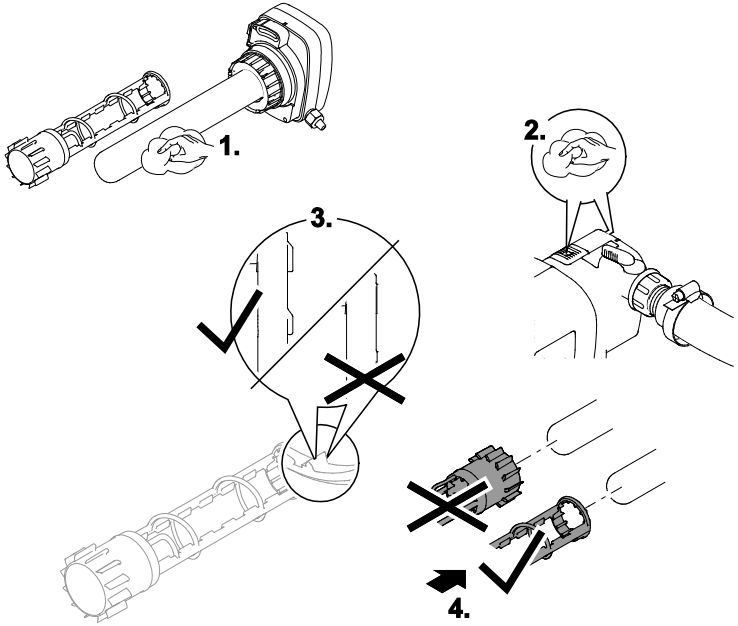


BTN0034

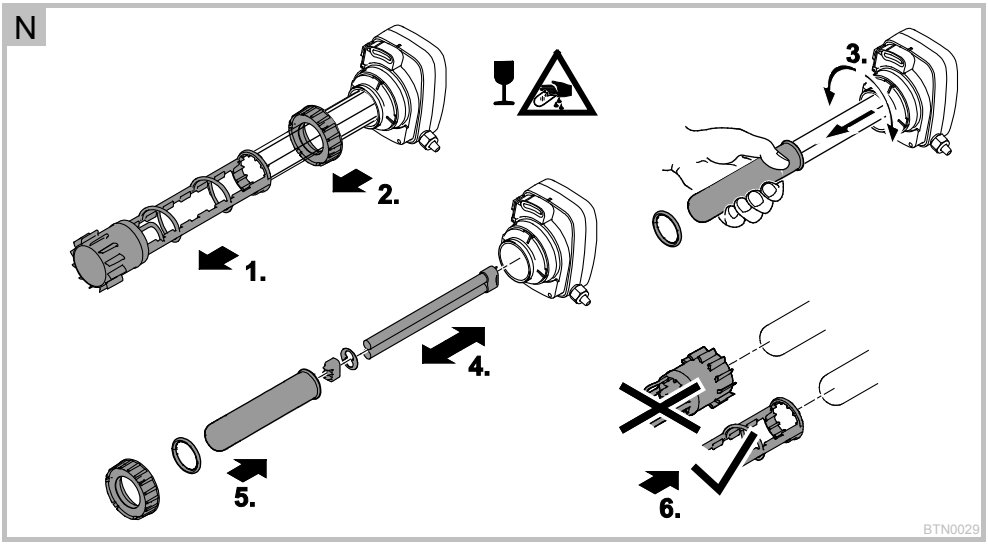
N
1.
2.
3.
4.
5.
6.
BTN0029

**Перевод руководства по эксплуатации - оригинала**

## ⚠ПРЕДУПРЕЖДЕНИЕ

- Дети от 8 лет и старше, а также люди с ограниченными физическими, органолептическими или ментальными возможностями, люди с небольшим опытом и объемом знаний могут пользоваться этим устройством, находясь при этом под контролем взрослых или получив от них советы по безопасному обращению с устройством и поняв опасности при работе с ним.
- Дети не должны играть с устройством.
- Дети не должны чистить или ремонтировать устройство без надлежащего контроля со стороны взрослых.
- Прибор должен быть защищен посредством защитного устройства от тока повреждения с максимальным расчетным током 30 мА.
- Подключать устройство к электросети можно только в том случае, когда электрические характеристики устройства совпадают с данными электропитания. Данные устройства указаны на заводской табличке, на упаковке или в данном руководстве.
- Возможен смертельный исход или серьезные травмы вследствие поражения током! Прежде чем погрузить руки в воду, обязательно отключите от сети находящиеся в воде устройства, питающиеся напряжением >12 В перем. тока или >30 В пост. тока.
- Поврежденный кабель заменять нельзя. Утилизация устройства.

### Указания по технике безопасности

#### Электрическое соединение

- Электромонтаж должен соответствовать национальным строительным инструкциям и должен производиться только квалифицированными электриками.
- Лицо считается квалифицированным электриком, только когда оно на основании профессионального обучения, знания и опыта подходит для выполнения и оценки порученных работ. Выполнение работы в качестве специалиста включает в себя знание возможных опасностей и соблюдение определенных региональных и национальных норм, директив и предписаний.
- При возникновении вопросов и проблем обращайтесь к специалисту-электрику.
- Удлинители и распределители (например, колодки) должны быть предназначены для использования на открытом воздухе (защищены от водяных брызг).
- Защищайте штекерные соединения от влаги.
- Устройство нужно подключать только к правильно установленной розетке.

#### Безопасная эксплуатация

- Устройство нельзя использовать, если повреждена электрическая проводка или корпус.
- Не переносить и не тянуть устройство, держа его за электрический кабель!
- Прокладку кабеля осуществлять с обеспечением защиты от повреждений и убедиться в том, что об него нельзя споткнуться.
- Открывать корпус устройства или принадлежащие к нему части только тогда, если в руководстве по эксплуатации на это четко указано.

- В устройстве нужно выполнять только те работы, которые описаны в данном руководстве по эксплуатации. Если трудности в работе устройства не устраняются, тогда просим обратиться в авторизованную сервисную службу или в случае сомнения прямо к изготовителю.
- Использовать только оригинальные запасные части и оригинальные комплектующие к устройству.
- Запрещается вносить изменения в конструкцию устройства.
- Розетку и сетевой штекер беречь от попадания влаги.
- Если прибор установлен непосредственно у воды (< 2 м), во время его работы в воде не должны находиться люди.

## О данном руководстве по эксплуатации

Рады приветствовать вас в компании OASE Living Water. Приобретя данную продукцию **Bitron C**, Вы сделали хороший выбор.

Перед первым использованием прибора тщательно прочитайте инструкцию по эксплуатации и ознакомьтесь с прибором. Все работы с данным прибором и на нем разрешается проводить только при соблюдении условий данного руководства по эксплуатации.

Для обеспечения правильной и безопасной эксплуатации обязательно соблюдайте инструкции по технике безопасности.

Тщательно храните данную инструкцию по эксплуатации. В случае изменения владельца, передайте ему также и инструкцию по эксплуатации.

### Символы, используемые в данном руководстве по эксплуатации

#### Предупредительные указания

Классификация предупредительных указаний в данном руководстве происходит сигнальными словами, которые отображают степень опасности.

**ПРЕДУПРЕЖДЕНИЕ**

- Обозначает возможную опасную ситуацию.
- Несоблюдение может привести к смерти или тяжелым травмам.

**УКАЗАНИЕ**

Информация, служащая для лучшего понимания, а также для предотвращения возможного материального ущерба или вредного воздействия на окружающую среду.

#### Дальнейшие указания

▢ A Ссылка на рисунок, напр., рисунок A.

→ Ссылка на другую главу.

## Объём поставок

| ▢ A | | Bitron C 24W | Bitron C 36W/55W/72W/110W |
|---|---|---|---|
| 1 | Корпус | 1 шт. | 1 шт. |
| 2 | Головка устройства | 1 шт. | 1 шт. |
| 3 | – Ступенчатый шланговый наконечник, ∅ 19 … 38 мм (∅ ¾ … 1½ дюйма) | 3 шт. | 2 шт. |
| | – Ступенчатый шланговый наконечник для входа, ∅ 19 … 50 мм (∅ ¾ … 2 дюйма) | – | 1 шт. |
| 4 | Плоское уплотнение для ступенчатых шланговых наконечников (3) | 3 шт. | 3 шт. |
| 5 | Накидная гайка для закрепления ступенчатых шланговых наконечников (3) | 3 шт. | 3 шт. |
| 6 | Впускное сопло для приведения в действие очистного ротора<br>– Следует использовать при расходе воды < 10 000 л/ч на входе. | 1 шт. | 1 шт. |
| 7 | Заглушка 38 мм (1½") для закрывания выхода | 1 шт. | 1 шт. |
| 8 | Шланговый зажим 20 … 32 мм | 2 шт. | 2 шт. |
| | Шланговый зажим 35 … 50 мм | 2 шт. | 2 шт. |
| | Шланговый зажим 40 … 60 мм | – | 1 шт. |

## Описание изделия

**Bitron C** - это мощный УФ очиститель, работающий в коротковолновой части УФ диапазона и предназначенный для борьбы с водорослями и болезнетворными бактериями.

- Байпасный метод обеспечивает оптимальное облучение загрязнённой воды и при высокой интенсивности расхода.
- Ротор очистки постоянно очищает от загрязнений кварцевое стекло.
- Оптимальная настройка на подключённый фильтрующий насос благодаря индивидуальному регулированию расхода воды.
- Подходит для установки в фильтрационные системы OASE ProfiClear, BioSmart, BioTec и BioTec Screenmatic.
- Встроенные магниты для защиты оборудования фильтра от известковых отложений.
- Оптический контроль функционирования УФ лампы.
- Быстроразъёмный фиксатор для упрощения замены лампы.

### Использование прибора по назначению

Bitron C, далее в тексте "Устройство", разрешается использовать исключительно так, как указано ниже:

- Для чистки садовых и плавательных прудов, бассейнов и аквариумов.
- Эксплуатация при соблюдении технических данных.

На прибор распространяются следующие ограничения:

- Запрещается использовать УФ-лампу вне корпуса или для применения в других целях. УФ-излучение даже в малых дозах опасно для глаз и кожи!
- Никогда на перекачивайте другие жидкости, кроме воды.
- Никогда не эксплуатируйте без протока воды.
- Не разрешается использование ни для производственного, ни для промышленного назначения.
- Запрещается использовать для стерилизации питьевой воды или иных жидкостей.
- Не использовать в контакте с химикатами, пищевыми продуктами, легковоспламеняющимися или взрывчатыми материалами.

## Установка и подсоединение

### Работа с водой в бассейне или соленой водой

- При работе с водой в бассейне или соленой водой необходимо соблюдать следующие предельные значения:

| Тип | Вода в бассейне | Соленая вода |
|---|---|---|
| Значение pH | 7,2 … 7,6 | 7,5 … 8,5 |
| Свободный хлор | 0,3 … 0,6 мг/л | < 0,3 мг/л |
| Связанный хлор | < 0,2 мг/л | – |
| Содержание хлоридов | < 200 мг/л | – |
| Содержание солей | – | < 3,5% |
| Температура воды | +4 … +30°C | +4 … +25°C |

- Вода в бассейне или соленая вода может оказывать вредное воздействие на оптику прибора. Гарантия на эти повреждения не распространяется.

### Соблюдение расстояний

▢ B

- Плавательный пруд или бассейн, в котором могут находиться люди:
  – Прибор устанавливается на расстоянии не менее 2 м от воды.
- Садовый пруд или аквариум:
  – Прибор устанавливается на расстоянии не менее 2 м от воды.
- Оставьте достаточно места для выполнения техналадочных работ.
  – Предусмотреть минимум двойную ширину корпуса для снятия головки прибора.

### Автономный режим

▢ C

- Для исправного режима работы устройство устанавливать только в разрешенных позициях.
- Учитывать необходимые расстояния.
- Использовать крепежный материал, который подходит для грунта. Крепление должно надежно удерживать прибор. Учитывать массу.
- Вставить задвижку в линию подвода воды перед входом прибора, если прибор устанавливается ниже уровня воды. Во время работ по техническому обслуживанию подвод воды можно блокировать.

**Подключить вход**

Используйте шланги, предназначенные для давления не менее 1 бар.

Необходимо выполнить следующие действия:

▢ D

Вставить впускное сопло во вход.

– Впускное сопло требуется только при расходе воды < 10 000 л/ч, чтобы ротор очистки бесперебойно вращался.

Шланговый наконечник с накидной гайкой и уплотнением прикрутить ко входу.

Протянуть хомут для шланга через шланг, вставить шланг на шланговый наконечник и закрепить при помощи хомута для шланга.

**Подключить выход**

Необходимо выполнить следующие действия:

▢ E

Ступенчатый штуцер для шланга с накидной гайкой и уплотнением прикрутить к адаптеру.

Протянуть хомут для шланга через шланг, вставить шланг на шланговый наконечник и закрепить при помощи хомута для шланга.

Заглушку с плоским уплотнением прикрутить к выходу.

– Заглушка должна закрывать выход напротив входа, чтобы основной поток воды направлялся вдоль УФ-ламп и как можно дольше облучался.

**Подключить устройство к проточному фильтру**

- Учитывать необходимые расстояния.
- Вставить задвижку в линию подвода воды перед входом прибора, если прибор устанавливается ниже уровня воды. Во время работ по техническому обслуживанию подвод воды можно блокировать.

**ProfiClear Premium / ProfiClear Classic / BioSmart**

Глава описывает подключение УФ-прибора предварительной очистки Bitron при насосной системе.

- Соблюдать указания в руководстве по эксплуатации проточного фильтра.

Необходимо выполнить следующие действия:

▢ F, G

Провести выходы с плоскими уплотнениями через отверстия в стенке емкости.

Установить водозабор:

– ProfiClear Premium: Сначала прикрутить адаптеры к выходам и крепко затянуть вручную, потом прикрутить к адаптерам 30°-впускные колена с накидными гайками и крепко затянуть вручную. Направить отверстия вниз.
– ProfiClear Classic / BioSmart: Прикрутить к адаптерам впускные сопла с уплотнительными кольцами круглого сечения и крепко затянуть вручную.

Закрыть байпас (опция):

– ProfiClear Premium: Вместо адаптера и впускного колена закрутить на выходе заглушку.
– ProfiClear Classic / BioSmart: Вместо впускного сопла закрутить на выходе заглушку.

Подключить блок Bitron к фильтровальному насосу. (→ Подключение входа)

**BioTec ScreenMatic**

- Соблюдать указания в руководстве по эксплуатации проточного фильтра.

Необходимо выполнить следующие действия:

▢ H

Провести выходы с плоскими уплотнениями через отверстия в стенке емкости в распределитель.

Прикрутить к выходам проходные винты с уплотнительными кольцами круглого сечения и крепко затянуть вручную.

Подключить блок Bitron к фильтровальному насосу.

## Ввод в эксплуатацию

**ПРЕДУПРЕЖДЕНИЕ**

Возможен смертельный исход или серьезные травмы вследствие опасного электрического напряжения!

- Прежде чем погрузить руки в воду, обязательно отключите сетевое напряжение от всех устройств, находящихся в воде.
- Перед выполнением работ на устройстве отключите сетевое напряжение.

**УКАЗАНИЕ**

Если поток воды внезапно прерывается за выходом (напр., с помощью запорной задвижки), может возникнуть кратковременное повышение давления выше 1 бар (гидравлический удар). **Возможные последствия:** Возможно повреждение прибора.

- Выключить: Сначала выключать насос, а затем закрывать запорную задвижку. При эксплуатации в фильтрационной системе сначала выключать фильтрационную систему.
- Включить: Сначала открывать запорную задвижку, а затем включать насос. При эксплуатации в фильтрационной системе в последнюю очередь включать фильтрационную систему.
- Установить запорную задвижку перед входом.

**УКАЗАНИЕ**

Новым фильтрам требуется ок. 3 - 4 недель для полноценного развития биологии в приборе. В течении этого времени, а также при температуре воды <10 °C возможно переливание фильтра. В этом случае очистка фильтра не требуется.

- При использовании активаторов, медикаментов или средств для ухода за прудом выключать УФ-прибор предварительной очистки минимум на 36 часов для того, чтобы не помешать действию средств.

### Исходное условие

- Сначала включить насос, а затем УФ-очиститель.
- Проверить на герметичность все места соединений.

### Включение/Выключение

  – **Включение:** Вставить сетевой штекер в розетку.
  – Прибор включается немедленно.
- **Выключение:** Вынуть сетевой штекер из розетки.

### Проверить работу

▢ I

- Индикатор рабочего состояния светится тогда, когда включена УФ-лампа.
- Очистной ротор вращается, если на индикаторе функционирования свет голубой УФ лампы попеременно становится то ярче, то темнее.

### Регулировка байпаса

Байпасный клапан регулирует поток. Часть воды в зависимости от регулировки течёт от входа прямо на выход, расположенный напротив. Другая часть воды проходит обработку УФ излучением (коротковолновая часть УФ диапазона) и вытекает через второй выход.

Только оптимальная регулировка позволяет достичь максимальной производительности очистки.

Необходимо выполнить следующие действия:

▢ J

- Обе поворотные ручки установите на производительность фильтрующего насоса.

## Исправление неисправности

| Неисправность | Причина | Устранение |
|---|---|---|
| Вода не становится прозрачной (позеленение) | Очень грязная вода | – Удалите из пруда водоросли и листву<br>– Замените воду |
| | Производительность насоса недостаточная | Проверьте монтаж |
| | Кварцевое стекло загрязнено | Вычистите кварцевое стекло |
| | Кварцевое стекло поцарапано | – Замените кварцевое стекло (→ Очистка кварцевого стекла)<br>– При изношенном профиле замените очистной ротор (→ Очистка кварцевого стекла) |
| | Очистной ротор не вращается<br>– Контроль на индикаторе функционирования: очистной ротор вращается, если свет голубой УФ лампы попеременно становится то ярче, то темнее. | – Вычистите очистной ротор и кварцевое стекло (→ Очистка кварцевого стекла)<br>– При производительности насоса < 10 000 л/ч используйте впускное сопло для привода очистного ротора.<br>– При изношенном профиле замените очистной ротор (→ Очистка кварцевого стекла) |
| | УФ лампа (коротковолновая часть УФ диапазона) не работает | Замените УФ лампу (коротковолновая часть УФ диапазона) через 8000 рабочих часов. |
| | Неправильно отрегулирован байпас | Откорректируйте регулировку, учтите производительность насоса. |
| Воды на выходах мало или нет вообще. | Входное сопло забито | Вычистите входное сопло |
| | Выходы забиты | Вычистите корпус (→ Чистка и техобслуживание) |
| УФ лампа (коротковолновая часть УФ диапазона) не горит | Не подключён сетевой штекер | Вставьте сетевой штекер |
| | УФ-лампа неисправная | Замените УФ-лампу (коротковолновая часть УФ диапазона) |
| | Дефектное подсоединение | Проверьте электрическое соединение |
| | Bitron C 55W/72W/110W: Устройство отключилось из-за перегрева (защитное отключение). | Дайте устройству остыть, оно включится снова автоматически. |

## Очистка и уход

**ПРЕДУПРЕЖДЕНИЕ**

Возможен смертельный исход или серьезные травмы вследствие опасного электрического напряжения!

- Прежде чем погрузить руки в воду, обязательно отключите сетевое напряжение от всех устройств, находящихся в воде.
- Перед выполнением работ на устройстве отключите сетевое напряжение.

**ОСТОРОЖНО**

Кварцевое стекло и УФ-лампа могут разбиться и вызвать порезы.

- Осторожно обращаться с кварцевым стеклом и УФ-лампой.

### Демонтаж головки устройства

Необходимо выполнить следующие действия:

▢ K

Отпустите предохранительный винт в фиксаторном рычаге.

– Направление вращения к символу "Замок открыт".

Нажмите на фиксаторный рычаг, поверните головку устройства против часовой стрелки до упора и осторожно вытяните из корпуса.

- Основательно прочистить корпус изнутри и снаружи.

**УКАЗАНИЕ**

Из соображений безопасности УФ-лампа включается тогда, когда головка устройства установлена в корпусе правильно.

**Монтаж головки устройства**

Необходимо выполнить следующие действия:

▢ L

Кольцо круглого сечения спозиционируйте перед буртиком на головке устройства.
  – Кольцо круглого сечения должно быть чистым; если оно повреждено, то замените.

Головку устройства с очистным ротором осторожно и с лёгким нажимом вставьте до упора в корпус.
  – Головка устройства должна быть повёрнута так, чтобы метки на головке и на корпусе совпадали.

Поверните головку устройства до упора.
  – Фиксаторный рычаг должен защёлкнуться.

Закройте предохранительный винт в фиксаторном рычаге.
  – Направление вращения к символу "Замок закрыт".

**Очистка кварцевого стекла**

**О С Т О Р О Ж Н О**

Кварцевое стекло и УФ-лампа могут разбиться и вызвать порезы.

- Осторожно обращаться с кварцевым стеклом и УФ-лампой.

**У К А З А Н И Е**

Если поток воды внезапно прерывается за выходом (напр., с помощью запорной задвижки), может возникнуть кратковременное повышение давления выше 1 бар (гидравлический удар). **Возможные последствия:** Возможно повреждение прибора.

- Выключить: Сначала выключать насос, а затем закрывать запорную задвижку. При эксплуатации в фильтрационной системе сначала выключать фильтрационную систему.
- Включить: Сначала открывать запорную задвижку, а затем включать насос. При эксплуатации в фильтрационной системе в последнюю очередь включать фильтрационную систему.
- Установить запорную задвижку перед входом.

Исходное условие: Головка прибора снята. (→Снятие головки прибора)

Необходимо выполнить следующие действия:

▢ M

Вытяните очистной ротор.
  – Очистной ротор вычистите щёткой под проточной водой.
  – Протрите кварцевое стекло влажной салфеткой.
  – Замените повреждённое или сильно загрязнённое кварцевое стекло. (→ Замените лампу, работающую в коротковолновой части УФ диапазона)

Корпус и индикатор функционирования вычистите внутри и снаружи.

На очистном роторе проверьте износ профиля с обоих торцов и на внутренних поверхностях.
  – При изношенном профиле очистной ротор тяжело вращается и должен быть заменён.

Сдвиньте очистной ротор на кварцевое стекло.
  – Следите за правильным положением.

Установите головку устройства. (→ Монтаж головки устройства)

**Заменить УФ-лампу**

УФ-лампу нужно заменять на новую после 8.000 рабочих часов (это соответствует постоянной работе в течение примерно одного сезона садового пруда). Благодаря этому гарантируется оптимальная производительность фильтра.

- Разрешается использовать только такие УФ-лампы, описание и мощность которых соответствуют данным на заводской табличке.

Исходное условие: Головка прибора снята. (→Снятие головки прибора)

Необходимо выполнить следующие действия:

▢ N

Вытяните очистной ротор.

Зажимной винт выкрутите, вращая его против часовой стрелки.

Снимите кварцевое стекло с кольцом круглого сечения с помощью лёгкого вращательного движения вперёд.

Вытяните и замените лампу, работающую в коротковолновой части УФ диапазона.

Кварцевое стекло с кольцом круглого сечения осторожно вдавите до упора в головку устройства, вставьте зажимной винт и вкрутите его по часовой стрелке до упора.
  – Кольцо круглого сечения вычистите; если оно повреждено, то замените.
  – Кольцо круглого сечения должно находиться в зазоре между головкой устройства и кварцевым стеклом.

Сдвиньте очистной ротор на кварцевое стекло.
  – Следите за правильным положением.
Установите головку устройства. (→ Монтаж головки устройства)

## Изнашивающиеся детали

- УФ-лампа, кварцевое стекло и круглое уплотнительное кольцо для кварцевого стекла
- Ротор очистки

## Запчасти

Благодаря оригинальным запчастям фирмы OASE устройство безопасно и надежно в работе.
Рисунки и списки запчастей вы найдете на нашей интернет-странице.

www.oase-livingwater.com/zapasnyechasti

## Хранение на складе/хранение в зимнее время

**Устройство защищено от морозов:**

Эксплуатация устройства возможна, если минимальная температуры не ниже +4 °C.

**Устройство не защищено от мороза:**

При температуре воды менее 8° или не позднее ожидаемых заморозков прибор необходимо снять с эксплуатации.

- Максимально опорожнить устройство, основательно прочистить и проверить на наличие повреждений.
- Максимально опорожнить шланги, трубопроводы и соединения.

## Утилизация

**УКАЗАНИЕ**

Не утилизировать данный прибор вместе с домашним мусором!

- Выведите устройство из работы, обрезав его кабель, и утилизируйте через предусмотренную для этого систему возврата.

  Утилизировать коротковолновые УФ-лампы только через предусмотренную для этого систему возврата.